Accessoires
Support de montage
SMB22A

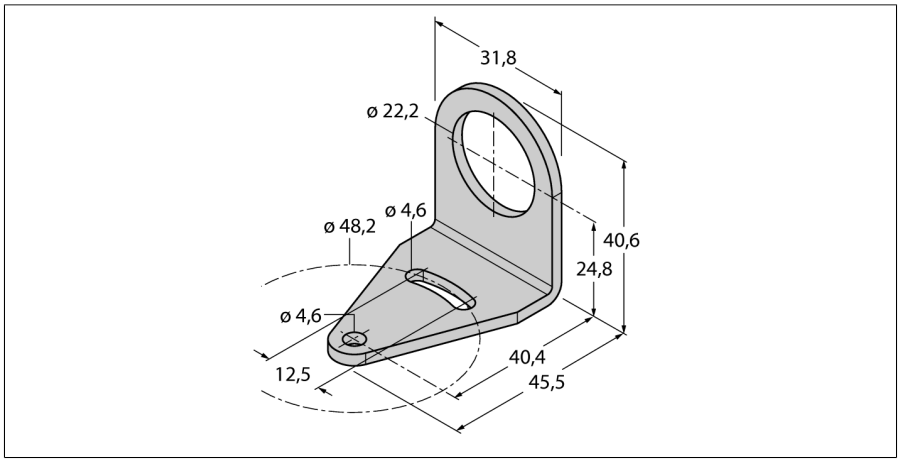

- équerre de montage à angle droit
- taille de trou pour M22

Type	SMB22A
N° d'identification	3079414

édition • 2025-02-28T07:59:14+01:00