PTL110S-FF100TD3-QPS150
Pick-to-Light – Sensor de equipamiento

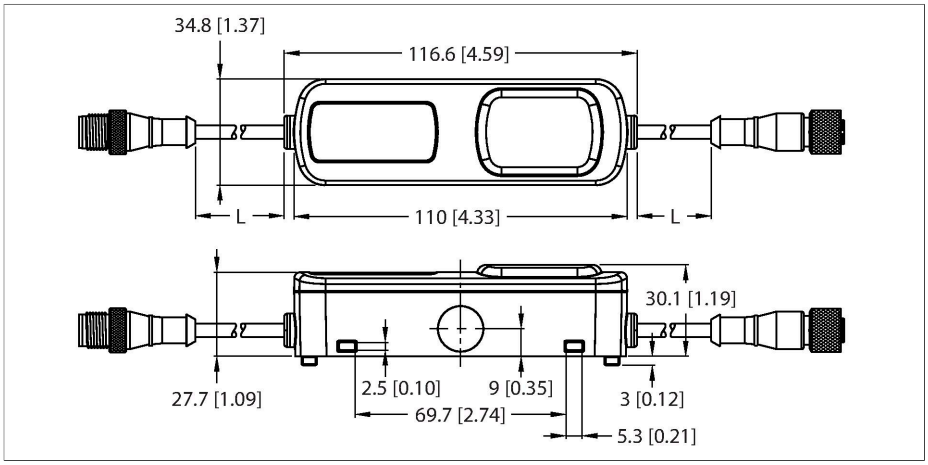

Tipo	PTL110S-FF100TD3-QPS150
N.º de ID	3807525
Finalidad de uso	Pick-to-Light
Función	Sensores de modo difuso con supresión fija de fondo
Alcance máx.	100 mm
Tipo de luz	IR
Cantidad de haces	1
Características de color 1	RGB
Propiedades espec.	Compatible con el módulo de E/S
Voltaje de funcionamiento U_B	10…30 VCC
Corriente de funcionamiento nominal CC I_e	≤ 155 mA
Consumo máximo de corriente por color	155 mA
Input power	1.65 W
Protocolo de comunicación	Modbus RTU
Datos mecánicos	
Posible funcionamiento en cascada	Sí
Diseño	Rectangular
Medidas	110 x 35 x 33.1 mm
Material de la cubierta	Plástico, ABS, Negro
Window material	Policarbonato, difusa
Conexión eléctrica	Cable con conector, M12 × 1, 0.15 m, PVC
N° de conductores	4
Temperatura ambiente	-40…+50 °C

- Clase de protección IP54
- Cable blindado con conector macho M12, 4 polos, 150 mm
- Tensión de servicio 10…30 VCC
- Pantalla RGB-LED con hasta 14 diferentes colores claros
- Sensor capacitivo
- Pantalla de 3 dígitos y 7 segmentos

Esquema de conexiones

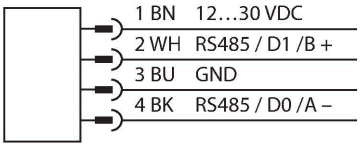

Principio de Funcionamiento

Los dispositivos indicadores luminosos PTL110 están equipados con una pantalla multifuncional y un botón táctil capacitivo opcional, un sensor óptico y una pantalla de 3 dígitos y 7 segmentos, y se pueden conectar para crear un poderoso sistema de selección. Los sistemas PTL110 ofrecen tiempos de respuesta rápidos y opciones de instalación flexibles para mejorar la velocidad, la productividad y la calidad de las aplicaciones de selección y colocación de componentes. Los dispositivos indicadores luminosos PTL110 se alimentan con PICK-IQ™, un protocolo de bus en serie especialmente diseñado que es compatible con Modbus y utiliza una ID común para reducir la latencia típica que se produce como resultado de sondear varios dispositivos.

Humedad relativa del aire	0…90 %
Grado de protección	IP54
Pruebas/aprobaciones	