机柜防护装置
内部和外部传感器
IM18-CCM50-MTI/24VDC

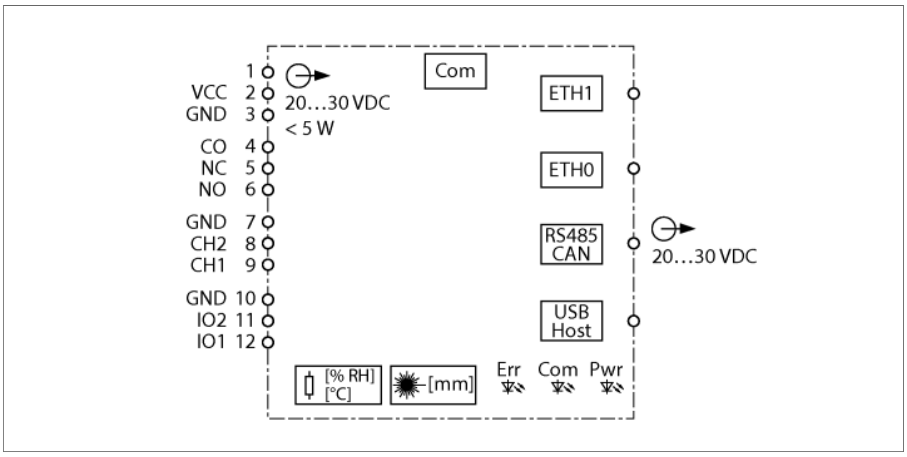

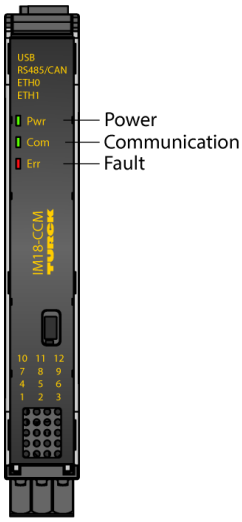

机柜保护装置IM18-CCM50-MTI/24VDC使用集成传感器监测温度、相对湿度和与控制柜门的距离。例如，可以通过以太网接口将信息传输到更高级别的系统。

设备上提供以下接口：

- 2个以太网接口
- CAN/RS485接口
- 2个GPIO
- 2个模拟量输入（配置为电流或电压输入）
- 转换触点继电器
- USB 接口

设备中集成的操作系统是Linux发行版Debian。定制程序已集成到设备中，支持智能地预处理数据。可根据需要对设备功能进行编程。

为了节省空间，可将窄型18 mm外壳轻松安装在任何控制柜中符合EN 60715标准的DIN导轨上。

该装置配备了可拆卸的弹簧式接线端子。

1级激光产品：在2019年5月8日颁布的Laser Notice No. 56中，该装置符合21 CFR 1040.10和1040.11标准，但是IEC 60825-1 Ed. 3标准除外。

- 微处理器：AM3358BZCZA100（TI Sitara 32位ARM Cortex-A8）
- RAM：8 Gb 1 GB DDR3L
- 闪存：8GB eMMC
- Debian操作系统
- 接口：
- 1 × 1Gb以太网
- 1 × 100 Mb以太网
- 1 × CAN/RS485
- 2路数字输入或输出
- 2路模拟输入
- 1个继电器
- 温度检测
- 湿度检测
- 接近检测
- 电源电压24 VDC
- DIN导轨安装

Edition • 2024-10-04T01:57:54+02:00

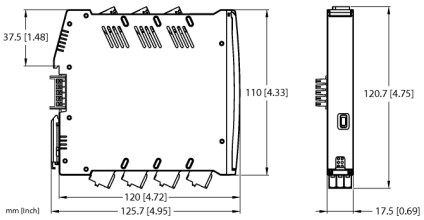

型号	IM18-CCM50-MTI/24VDC
货号	100022405
工作电压	24 VDC
工作电压U_B	20…30 VDC
输入回路	
GPIO	输入：高12…30 V，2.5…6.5 mA/低：0…8 V，0…1 mA 输出：100 mA时为1.6 V，200 mA时为2.5 V
输入电压	0…5/10/20 VDC
电流输入	0…35 mA
Output circuits	
输出电路(数字)	1路继电器(单刀双掷触点)
继电器开关量输出电压	≤ 48 VDC
开关/电流 输出	≤ 2 A
响应特性	
测量精度（包括线性度、迟滞和重复性）	≤ 2 满量程的 %
湿度传感器	
最大精度	± 5 相对湿度，范围为10%…90%
温度传感器	
最大精度	±2 ℃
距离传感器	
测量范围	45…1200 mm
精度	± 5 %

机械数据	
防护等级	IP20
符合UL 94标准的阻燃等级	V-0
工作温度	0…+70 °C
储藏温度	-25…+75 °C
尺寸	120 x 17.5 x 128 mm
重量	151 g
安装说明	DIN 导轨 (NS35)
外壳材料	塑料, 聚碳酸酯/ABS
电气连接	可拆卸的弹簧式接线端子，3针
端子横截面	2.5 mm²
环境条件	

工作海拔	不超过海平面以上2000米
污染程度	II
依据标准	
电阻和绝缘性	
	EN 50178
	EN 61010-1
抗冲击性	
	EN 60068-2-6
	EN 60068-2-27
适用温度	
	EN 60068-2-1 Ad
	EN 60068-2-2 Bd
	EN 60068-2-1
空气湿度	
	EN 60068-2-38
EMC	
	EN 61000-4-2
	EN 61000-4-3
	EN 61000-4-4
	EN 61000-4-5
	EN 61000-4-6
	EN 61000-4-8
辐射	
	CISPR16

Edition • 2024-10-04T01:57:54+02:00